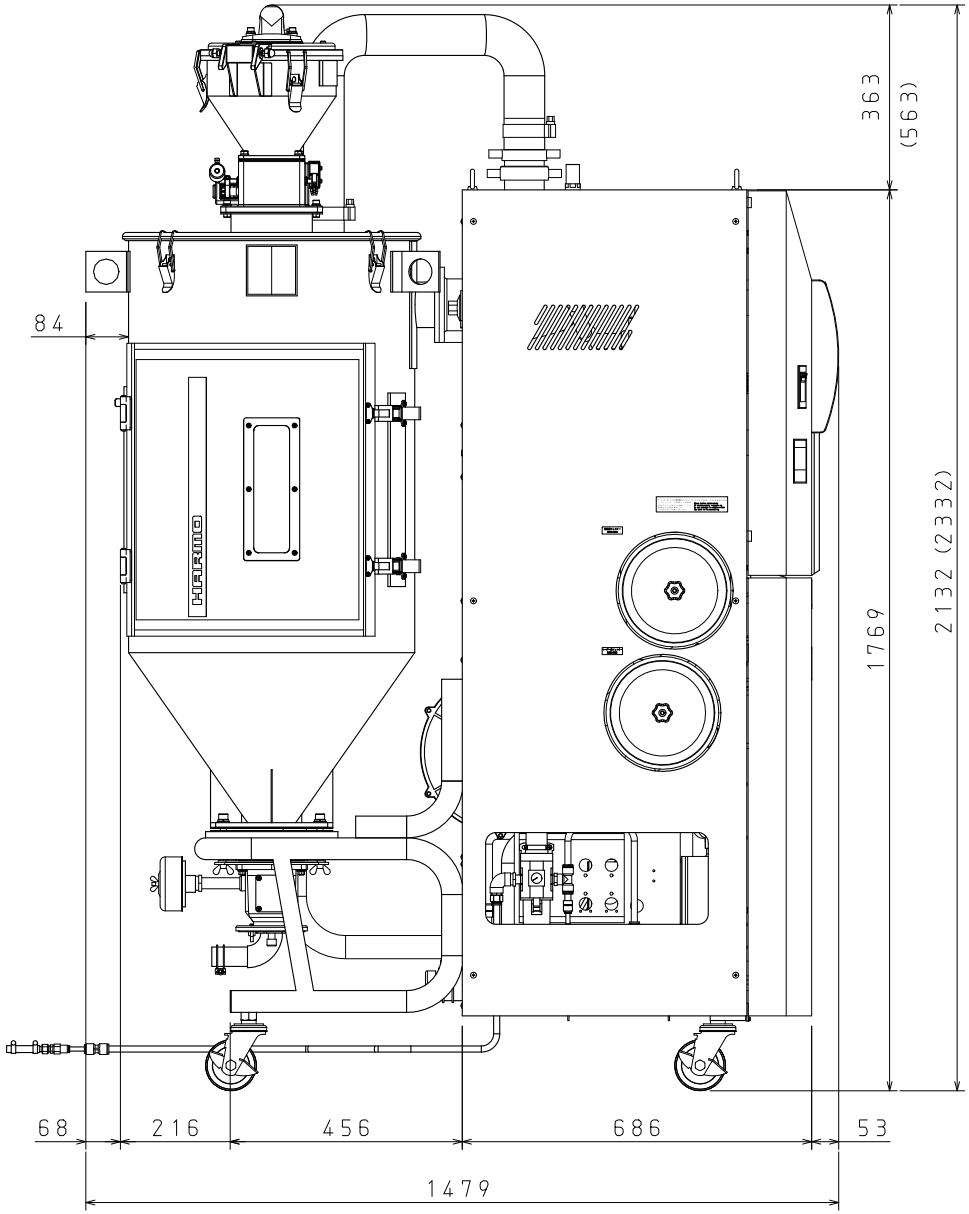

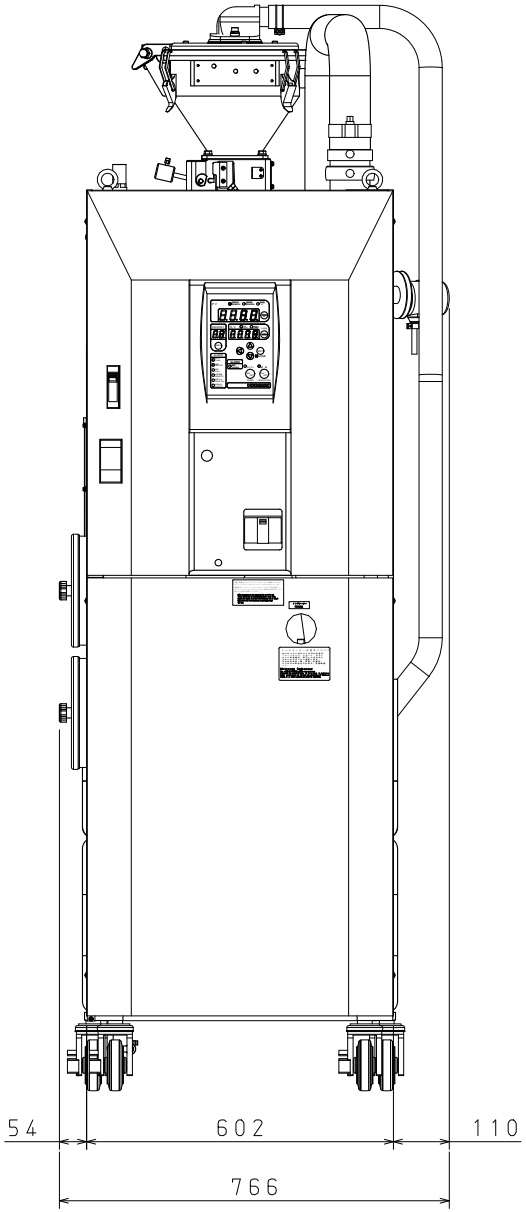

MDR－100F（）内はMDR－150F