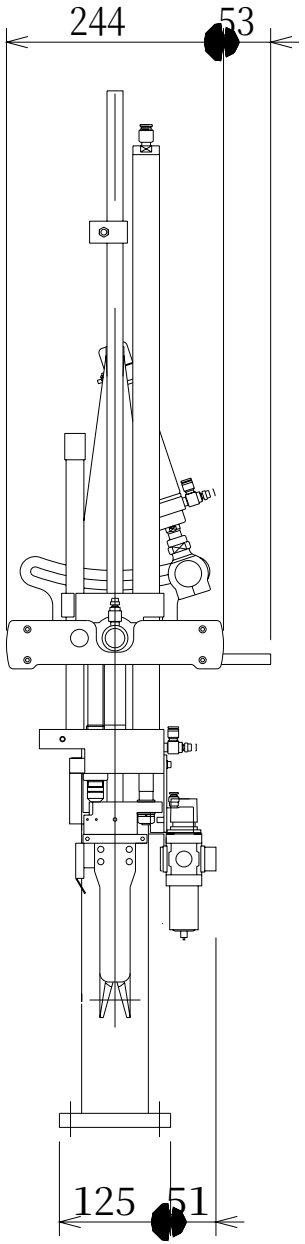
244
53
125
51

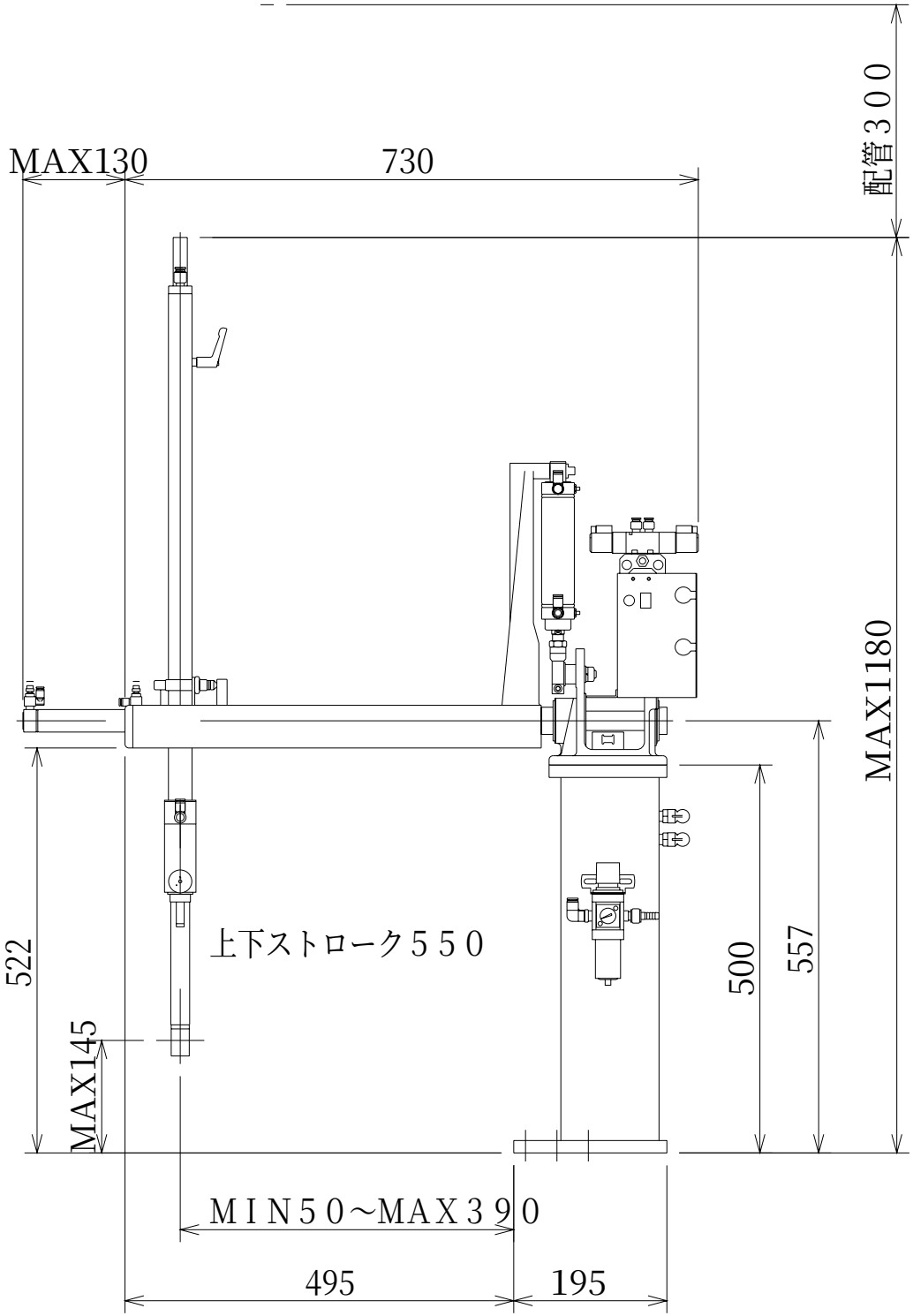
MAX130
730
配管３００
MAX1180
522
上下ストローク５５０
500
557
MAX145
ＭＩＮ５０～ＭＡＸ３９０
495
195